Billed- og måltagningsguide

Til brug ved selvregistrering af hotel og øvrige overnatningsmuligheder

Til ejer samt ledelsen på hoteller og øvrige overnatningsmuligheder i Europa

Denne Billed- og måltagningsguide er designet til at blive brugt sammen med "Europe for All" selvregistreringsskemaet for hoteller og øvrige overnatningsmuligheder. Guiden er beregnet på at blive brugt af ejer eller ledelse når selvregistreringsskemaet udfyldes.

Guiden har to dele:

DEL 1, Billedguide: **side 2 – 14**
DEL 2, Måltagningsguide: **side 15 – 21**

Del 1, Billedguide, giver vejledning om, hvordan man skal tage billeder, således at disse giver den kunde, der leder efter et sted at bo, yderligere information om tilgængeligheden på stedet.
Det er frivilligt om man ønsker at tilføje billeder til sin selvregistrering på EuropeforAll.com.

Del 2, Måltagningsguiden, giver vejledning om, hvordan man skal tage de mål, der efterspørges på selvregistreringsskemaet. Målene bliver benyttet til at informere kunden om tilgængeligheden til bygningen samt værelser og faciliteter på det registrerede sted. Erfaringen har vist, at det er disse mål, en kunde, med forskellige handicap, har behov for at få oplyst, for at kunne bedømme om stedet vil være tilgængeligt for ham/hende. At tage disse mål er påkrævet når der laves en selvregistrering.

"Europe for All" turistinformations-servicen administreres af OSSATE konsortiet. Der kan findes mere information på hjemmesiden: www.ossate.org.

EuropeforAll turistinformations-servicen er udviklet med støtte fra EU-Kommissionen.
OSSATE konsortiet er alene ansvarlig for indholdet, samt de holdninger, der udtrykkes I dette dokument. Denne publikation repræsenterer ikke EU's holdning, og EU kan ikke gøres ansvarlig for brugen af nogen form for information, der findes heri.

Det er tilladt at tage enkelte kopier af EuropeforAll "Billed- og måltagningsguide" til personligt eller forskningsbrug, men ikke til kommercielt brug. Hotelejere, ledelse samt turistorganisationer, såvel som privatpersoner og undervisningsinstitutioner har mulighed for at få det ledsagende **EuropeforAll selvregistreringsskema** ved at skrive til info@europeforall.com

IDENTIFIKATION AF STED	
Spørgsmål N: Foto valgfrit **Billede:** Tag et billede af stedets facade fra en vis afstand. Sørg for at billedet viser hovedindgangen, adgangsvejen samt stedets navn. Prøv at undgå at få mennesker, biler, og andre ikke permanente forhindringer foran facaden, med på billedet.	
Billedtekst: (f.eks.) Billede af Hotel Apollo **Filnavn: (f. eks.)** Hotel-Apollo-N-generelt_billede.jpg	

A. OFFENTLIG TRANSPORT	
Spørgsmål A04: Hvis JA, kan servicen benyttes af mennesker I kørestol?: **Billede:** Tag et billede af den transportservice, som du tilbyder dine gæster. Tag billedet på en sådan måde, at gæsten kan se om han/hun vil kunne benytte service.	
Billedtekst: (f.eks.) Transportservice for gæster i kørestol **Filnavn: (f.eks.)** Transportservice_koerestol-A04.jpg	

B. PARKERING	
Spørgsmål B01: Er der afmærkede handicapparkeringspladser?: **Billede:** Tag et billede af handicapparkeringspladsen.	
Billedtekst: (f.eks.) Handicapparkeringsplads **Filnavn: (f.eks.)** Handicapparkering-B01.jpg	

Spørgsmål B04: Er ruten fra parkeringsområdet til hovedindgangen niveaufri med en rampe, eller er der trapper og ingen rampe?: **Billede:** Tag et billede af ruten fra parkeringsområdet til hovedindgangen. Tag to billeder, hvis det bliver nødvendigt.	
Billedtekst: (f.eks.) Parkeringsområdet **Filnavn: (f. eks.)** Parkeringsområdet-B04-01.jpg	
Billedtekst: (f. eks.) Indgang fra parkeringsområdet via elevator **Filnavn: (f.eks.)** Indgang_parkering_elevator-B04-02.jpg	

C. INDGANG TIL BYGNINGEN	
Spørgsmål C01: Er der trapper eller trin umiddelbart foran hovedindgangen?: **Billede:** Tag et billede af hovedindgang, der **tydeligt** viser trapper eller trin. Tag to billeder, hvis det bliver nødvendigt.	
Billedtekst: (f.eks.) Hovedindgang **Filnavn: (f.eks.)** Hovedindgang-C01-01.jpg	
Billedtekst: (f.eks.) Trin ved hovedindgang **Filnavn: (f. eks.)** Trin_hovedindgang-C01-02.jpg	

Spørgsmål C04: Er der en rampe foran hovedindgangen?:
Billede: Tag et billede af hovedindgang, der **tydeligt** viser rampen.

Billedtekst: (f.eks.)
Hovedindgang
Filnavn: (f.eks.)
Rampe_hovedindgang-C04.jpg

Spørgsmål C07: Er hovedindgangsdøren manuelt betjent, automatisk, eller er det en karruseldør med eller uden alternative sidehængt dør?:
Billede: Tag et billede af hovedindgangsdøren.

Billedtekst: (f.eks.)
Hovedindgang med karruseldør og med alternativ indgang med automatisk dør
Filnavn: (f.eks.)
Hovedindgang_karruseldør-C07-01.jpg
Hovedindgang_sidehængt-dør-C07-02.jpg
Hovedindgang_automatisk-dør-C07-03.jpg

Spørgsmål 'C08: Er der en alternativ indgang, hvis hovedindgangen ikke er tilgængelig? Hovedindgangen er ikke tilgængelig, hvis der er trapper og trin foran den, men der ikke er hverken en rampe eller en elevator, der kan benyttes af dem, der ikke kan komme op af trapper - som f.eks. kørestolsbrugere eller gangbesværede': **Billede:** Tag et generelt billede af den alternative indgang.	
Billedtekst: (f.eks.) Alternativ indgang **Filnavn: (f.eks.)** Alternativ_indgang-hotel-C08.jpg	
Spørgsmål 'C10: Hvis JA, angiv den frie passagebredde gennem den alternative indgang?': **Billede:** Tag et billede af	døren til den alternative indgang

Billedtekst: (f.eks.) Alternativ indgang **Filnavn: (f.eks.)** Alternativ indgang-sidehængt_dør-C10-01.jpg Alternativ indgang-automatisk_dør-C10-02.jpg	

E. ADGANG TIL OMRÅDER, HVOR GÆSTER FÆRDES	
Spørgsmål: 'Er der niveaufri adgang (adgang uden trapper, trin eller dørtrin - eller hvor trin og trapper kan omgås via rampe eller elevator):	
Spørgsmål 'E01: Fra indgangen til receptionen?': **Billede:** Tag et billede, der viser adgangen fra indgangen til receptionen. Hvis der er trapper og trin og/eller en rampe, skal det sikres, at dette kan ses på billedet.	
Billedtekst: (f.eks.) Receptionen **Filnavn: (f.eks.)** Rute indgang-reception-E01.jpg	
Spørgsmål 'E04: Til vestibulen?': **Billede:** Vis adgangen til vestibulen. Hvis der er trapper og trin og/eller en rampe, skal det sikres, at dette kan ses på billedet.	
Billedtekst: (f.eks.) Adgang til vestibulen. **Filnavn: (f.eks.)** Adegang_til_vestibulen-E04.jpg	
Spørgsmål 'E05: Til baren?: **Billede:** Vis adgangen til baren. Hvis der er trapper og trin og/eller en rampe, skal det sikres, at dette kan ses på billedet.	
Billedtekst: (f.eks.) Adgang til baren. **Filnavn: (f.eks.)** Adgang_til_baren-E05.jpg	

Spørgsmål 'E06: Til swimmingpoolen?':
Billede: Vis adgangen til swimmingpoolen. Hvis der er trapper og trin og/eller en rampe, skal det sikres, at dette kan ses på billedet.

Billedtekst: (f.eks.)
Adgang til swimmingpoolen.
Filnavn: (f.eks.)
Adgang til swimming-pool-E06.jpg

Spørgsmål 'E07: Til motions-/legerum?':
Billede: Vis adgangen til motions-/legerum. Hvis der er trapper og trin og/eller en rampe, skal det sikres, at dette kan ses på billedet.

Billedtekst: (f.eks.)
Adgang til motions-/legerum
Filnavn: (f.eks.)
Adgang til motions-legerum-E07.jpg

Spørgsmål 'E08: Til andre indendørs faciliteter?':
Billede: Vis adgangen til andre indendørs faciliteter. Hvis der er trapper og trin og/eller en rampe, skal det sikres, at dette kan ses på billedet.

Billedtekst: (f.eks.)
Auditorium.
Filnavn: (f.eks.)
Adgang til auditorium-E08.jpg

Spørgsmål 'E09: Til udendørs faciliteter?':
Billede: Vis adgangen til udendørs faciliteter. Hvis der er trapper og trin og/eller en rampe, skal det sikres, at dette kan ses på billedet. Tag om nødvendigt flere billeder.

Billedtekst: (f.eks.)
Adgang til terrasse.
Filnavn: (f.eks.)
Adgang til terrasse-E09.jpg

F. MORGENMADSRESTAURANT/RESTAURANT	
Spørgsmål 'F01: Er der niveaufri adgang til morgenmadsrestaurant/restaurant (adgang uden trapper, trin eller dørtrin - eller hvor trin og trapper kan omgås via rampe eller elevator)?': **Billede:** Vis indgangen til morgenmadsrestaurant/restaurant. Hvis der er trapper og trin og/eller en rampe, skal det sikres, at dette kan ses på billedet.	
Billedtekst: (f.eks.) Adgang til restaurant. **Filnavn: (f. eks.)** Adgang til restaurant-F01.jpg	

G. VÆRELSER, GENERELT	
Spørgsmål 'G 01: Er der mulighed for overnatning i værelse med bad, med eget bad på gangen eller med delt bad på gangen?': **Billede:** Tag et generelt billede af et værelse	
Billedtekst: (f.eks.) Standardværelse **Filnavn: (f.eks.)** Værelse-G01.jpg	
Spørgsmåls 'G03: Tilbyder stedet badeværelser med separat bruseplads/brusekabine, badekar med bruser eller badekar?': **Billede:** Tag et generelt billede af et badeværelse	
Billedtekst: (f.eks.) Standardbadeværelse **Filnavn: (f.eks.)** Badeværelse-G03.jpg	

Spørgsmåls 'G04 and G05: Er der opsat støttegreb på bruseplads/i brusekabine / Er der opsat fast brusesæde, eller kan man låne brusetaburet til brug på bruseplads/i brusekabine?':

Billede: Tag et generelt billede af brusepladsen med gulv, armaturer, håndlister og brusesæde (hvis der er en)

Billedtekst: (f.eks.)
Bruseplads i standardbadeværelse
Filnavn: (f.eks.)
Standard-bruseplads-G04-G05.jpg

Spørgsmåls 'G06 and G07: Er der opsat støttegreb ved badekar / Har badekar et udvidet område i den ene ende, hvor man kan sidde?':

Billede: Tag et generelt billede af badekaret med armaturer, håndlister og siddeområde (hvis der er et)

Billedtekst: (f.eks.)
Badekar i standardbadeværelse
Filnavn: (f.eks.)
Badekar-standardbadeværelse-G06-G07.jpg

Spørgsmål 'G10: Tilbyder stedet værelse/lejlighed med køkken eller madlavningsfaciliteter?':

Billede: Tag et generelt billede af køkkenet eller madlavningsfaciliteterne

Billedtekst: (f.eks.)
Køkken/madlavningsfaciliteter
Filnavn: (f.eks.)
Køkken-G10.jpg

H. VÆRELSER FOR KØRESTOLSBRUGERE	
Spørgsmål 'H01: Er nogle af værelserne med bad beregnet for kørestolsbrugere?': **Billede:** Tag et generelt billede af et værelse beregnet for kørestolsbrugere	
Billedtekst: (f. eks.) Værelse til kørestolsbrugere **Filnavn: (f. eks.)** Værelse-til-kørestolsbrugere-H01.jpg	
Spørgsmål 'H05: Kan møblerne på værelset flyttes rundt, hvis gæsten ønsker det?': **Billede:** Vis møbler, der kan flyttes i et værelse til kørestolsbrugere	
Billedtekst: (f.eks.) Møbler, der kan flyttes rundt **Filnavn: (f.eks.)** Flytbare møbler-H05.jpg	
Spørgsmål 'H07: Hvilke typer senge findes på værelser for kørestolsbrugere?': **Billede:** Tag et billede af senge(ne) i et værelse til kørestolsbrugere	
Billedtekst: (f.eks.) Seng i værelse til kørestolsbrugere **Filnavn: (f. eks.)** Værelse for kørestolsbrugere-H07.jpg	

I. BADEVÆRELSE PÅ KØRESTOLSVÆRELSE	
Spørgsmåls 'I02, I03, I04: Er der en separat bruseplads/brusekabine med niveaufri adgang/ Er der opsat fast brusesæde, eller kan man låne brusetaburet til brug på bruseplads/i brusekabine/Er der opsat støttegreb på bruseplads/i brusekabine?': **Billede:** Tag et generelt billede af brusepladsen med gulv, armaturer, håndlister og brusesæde (hvis der er en)	
Billedtekst: (f.eks.) Bruseplads i værelse til kørestolsbrugere **Filnavn: (f. eks.)** Bruseplads-kørestolsbrugere-I02-I03-I04.jpg	
Spørgsmåls 'I05 and I06: Er der opsat armstøtter ved toilettet Angiv friplads på den side af toilettet, hvor der er bedst plads?': **Billede:** Tag et generelt billede af toilettet, hvor forpladsen samt armstøtter (hvis de findes) er synlige. Tag også et billede af toilettet på gangen.	
Billedtekst: (f.eks.) Toilet på badeværelse til kørestolsbrugere **Filnavn: (f.eks.)** Toilet-kørestolsbrugere-I05-I06.jpg	

J. SÆRLIGE SERVICES
Spørgsmål 'J01: Er nogle af værelserne med eget eller delt bad på gangen beregnet for kørestolsbrugere?': **Billede:** Tag et generelt billede af værelse for kørestolsbrugere med bad på gangen – eget eller delt

Billedtekst: (f. eks.) Værelse for kørestolsbrugere med bad på gangen **Filnavn: (f. eks.)** Værelse_bad-på-gangen_kørestolsbrugere-J01-01.jpg	
Billedtekst: (f. eks.) Billede af toilet på gangen **Filnavn: (f. eks.)** Toilet-på-gangen kørestolsbrugere-J01-02.jpg	
Spørgsmål 'J10a and J11a: Kan stedet tilbyde løsninger særligt til gæster med synshandicap/ Har stedet andre særlige services rettet mod ældre eller handicappede gæster?': **Billede:** Vis faciliteter og features beregnet for synshandicappede, ældre eller handicappede gæster	
Billedtekst: (f. eks.) Kontrastmarkering på trappe samt glasdør. **Filnavn: (f.eks.)** Kontrast-trappe-J10a-01.jpg Kontrast-glasdør-J10a-02.jpg	

Billedtekst: (f. eks.) Rampe til vandet for kørestolsbrugere. **Filnavn: (f. eks.)** Rampe-til-vandet kørestolsbrugere-J11a-01.jpg	
Billedtekst: (f. eks.) Kørestole til gæster. **Filnavn: (f. eks.)** Kørestole-J11a-02.jpg	

DEL 2. MÅLTAGNINSGUIDE

C. INDGANG TIL BYGNINGEN

Spørgsmål C06: 'Angiv den frie passagebredde gennem hovedindgang':

MÅL: Den frie passagebredde er den faktiske døråbning, som man kan komme igennem f.eks. med en kørestol. Målet skal derfor tages ved 90 graders opsving ved sidehængte døre (når døren er åbnet således, at den står ret ud fra dørkarmen - og dermed optager sin egen bredde i døråbningen).

Bredde _____ cm.

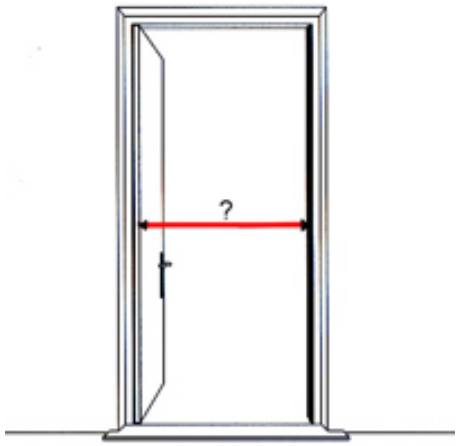

Spørgsmål C09: Hvis JA, angiv den frie passagebredde gennem den alternative indgang?':

MÅL: Den frie passagebredde er den faktiske døråbning, som man kan komme igennem f.eks. med en kørestol. Målet skal derfor tages ved 90 graders opsving ved sidehængte døre (når døren er åbnet således, at den står ret ud fra dørkarmen - og dermed optager sin egen bredde i døråbningen).

Bredde _____ cm.

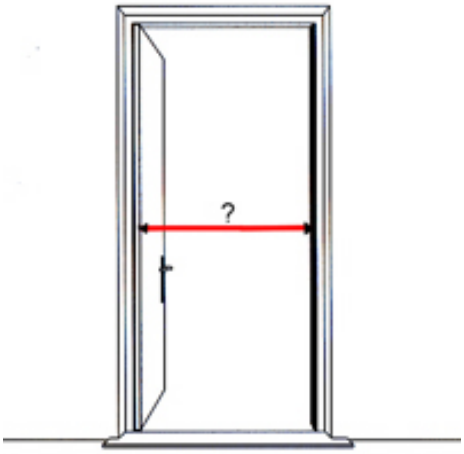

D. ELEVATOR	
Spørgsmål D02: Hvis JA, angiv effektiv elevatordøråbning?': **MÅL:** Målet skal tages når døren er helt åben. Hvis der er tale om en dør, der skal åbnes, skal måling foretages ved 90 graders opsving (når døren er åbnet således, at den står ret ud fra dørkarmen - og dermed optager sin egen bredde i døråbningen).	
Bredde _____ cm.	
Spørgsmål D03: 'Angiv elevatorens indre dimensioner': **MÅL:** Elevatorens indre dimensioner. W – bredde D – dybde eller længde	
Bredde (W)_____ cm. Dybde (D)_____ cm.	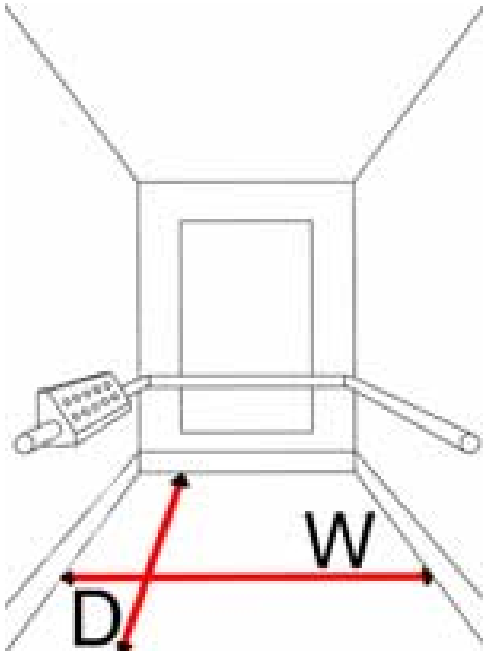

F. MORGENMADSRESTAURANT/RESTAURANT

Spørgsmål 'F02: Angiv den frie passagebredde gennem døren til morgenmadsrestaurant/restaurant?'

MÅL: Den frie passagebredde er den faktiske døråbning, som man kan komme igennem f.eks. med en kørestol. Målet skal derfor tages ved 90 graders opsving ved sidehængte døre (når døren er åbnet således, at den står ret ud fra dørkarmen - og dermed optager sin egen bredde i døråbningen).
Angiv det mindste mål, hvis der er flere døre.

Bredde _____ cm.	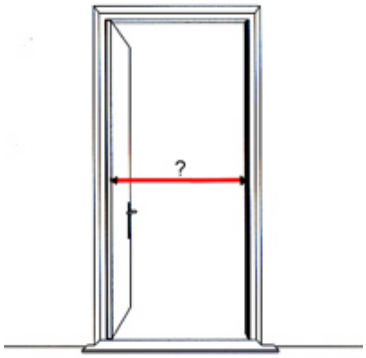

G. KØKKENFACILITETER TIL BRUG FOR GÆSTER PÅ VÆRELSE/I LEJLIGHED

Spørgsmål G11b – G18b.

G11b. Den frie passagebredde gennem dør ud til køkken-/madlavningsfacilitet Bredde _____ cm. (Mål: Se under indgangsdør m.m.)	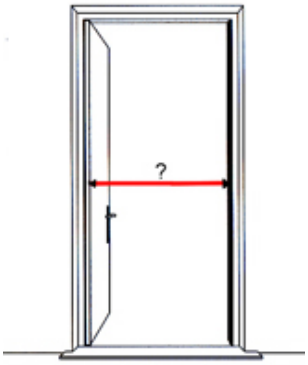
G12b. Højden på arbejdsbord, en arbejdsplads eller lignende Højde _____ cm. (Målet skal tages fra gulvet til bordpladens overflade)	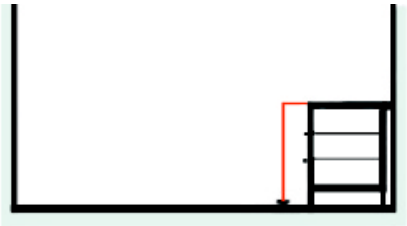

G13b. Højde på køkkenbord Højde _____ cm. (Målet skal tages fra gulvet til bordpladens overflade)	
G14b. Højde på kogeplade, komfur eller lignende Højde _____ cm. (Målet skal tages fra gulvet til brugsfladen)	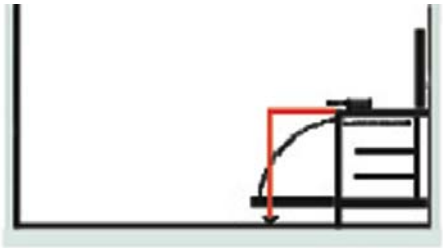
G15b. Betjeningshøjden for åbning af mikroovnen Højde _____ cm. (Mål: Betjeningshøjden skal ses som højden fra gulvet til håndtag eller knap. Hvis mikroovnen åbnes med et håndtag, skal du tage målet fra gulvet til midt på håndtaget. Hvis mikroovnen åbnes med en knap, skal du tage målet fra gulvet til midt på knappen)	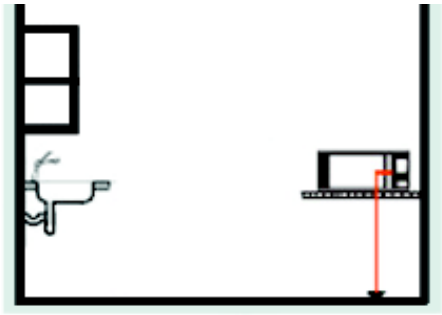
G16b. Højden på køkkenvasken Højde _____ cm. (Målet skal tages fra gulvet til vaskens øverste kant)	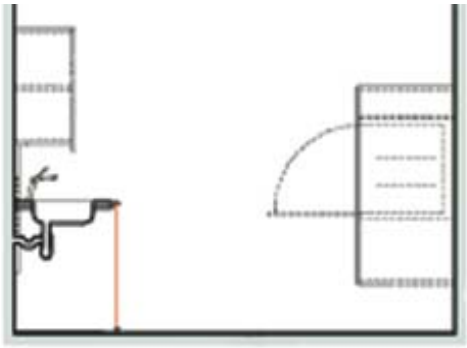
G17b. Højde elkedel er placeret i Højde _____ cm. (Målet skal tages fra gulvet til den overflade, hvor elkedlen er placeret)	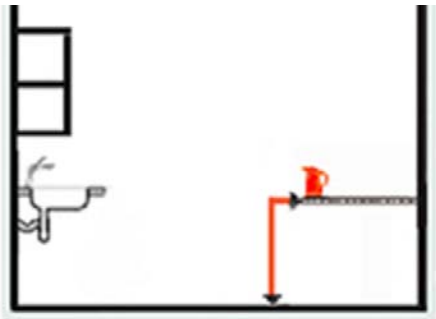

G18b. Betjeningshøjden for åbning af køleskabet (højden til håndtag) Højde _____ cm. (Målet skal tages fra gulvet til midt på håndtaget)	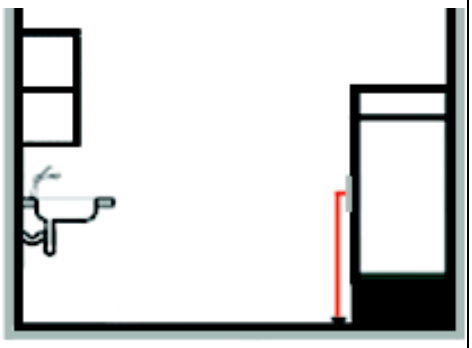

H. VÆRELSER FOR KØRESTOLSBRUGERE

Spørgsmål 'H04: Angiv den frie passagebredde gennem døren'
MÅL: Den frie passagebredde er den faktiske døråbning, som man kan komme igennem med en kørestol. Målet skal derfor tages ved 90 graders opsving ved sidehængte døre (når døren er åbnet således, at den står ret ud fra dørkarmen - og dermed optager sin egen bredde i døråbningen).

Bredde _____ cm.	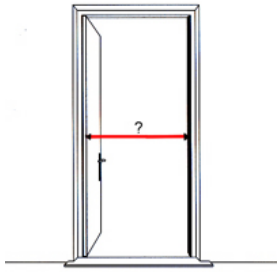

Spørgsmål H06: 'Angiv fripladsen ved siden af sengen?':
MÅL: Målet tages fra kanten af sengen til du møder en forhindring som f.eks. en væg, et bord, et skab eller lignende.

Bredde _____ cm.	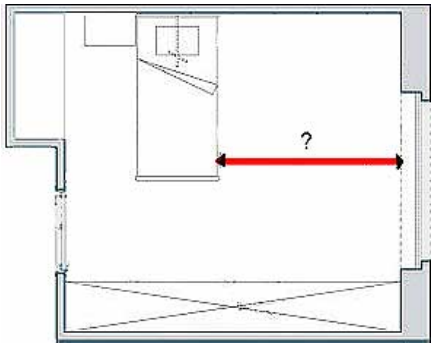

I. BADEVÆRELSE PÅ KØRESTOLSVÆRELSE

Spørgsmål I01: 'Angiv den frie passagebredde gennem døren til badeværelset'
MÅL: Den frie passagebredde er den faktiske døråbning, som man kan komme igennem med en kørestol. Målet skal derfor tages ved 90 graders opsving ved sidehængte døre (når døren er åbnet således, at den står ret ud fra dørkarmen - og dermed optager sin egen bredde i døråbningen).

Bredde_____ cm.	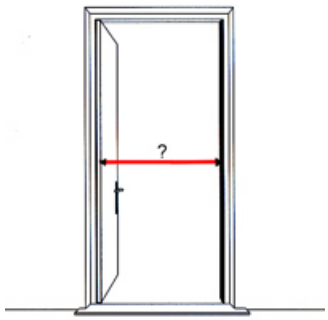

Spørgsmål I06: 'Angiv friplads på den side af toilettet, hvor der er bedst plads' **MÅL:** Den frie plads måles fra kanten af toiletbrættet til du møder en forhindring - f.eks. en væg, et badekar en affaldsspand eller lignende. Der skal måles til det sted på "forhindringen", hvor den fylder mest.	
Bredde _____ cm.	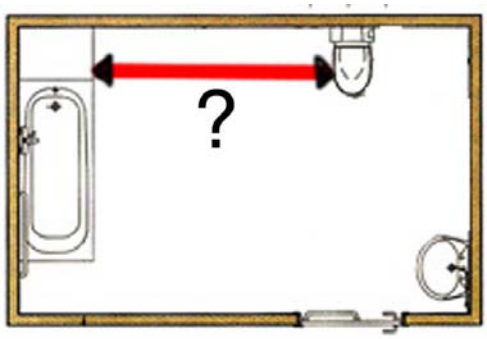
Spørgsmål I07: 'Angiv længden af den frie gulvplads foran toilettet' **MÅL:** Målet tages fra toilettets forreste kant til du møder en forhindring som f.eks. en væg, et rør, en affaldsspand eller lignende.	
Længde _____ cm.	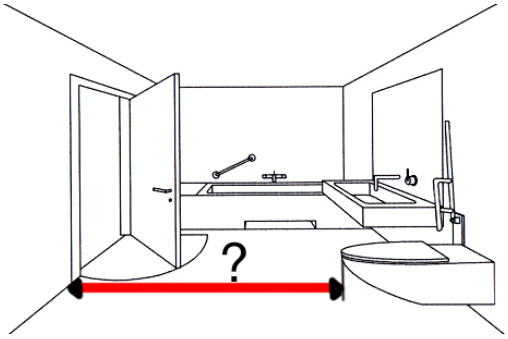
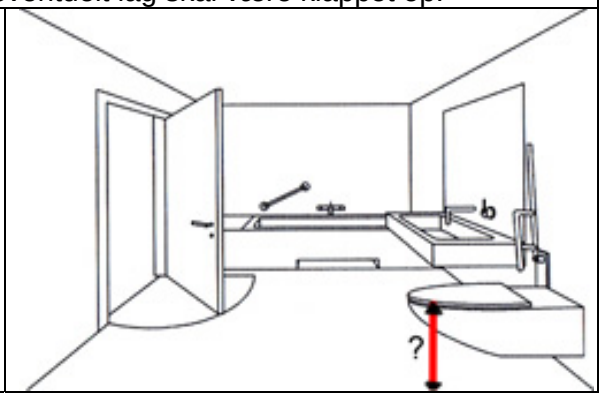
Spørgsmål I08: 'Angiv højden på toilet fra gulv til overkant af sæde' **MÅL:** Målet skal tages midt på toilettet og eventuelt låg skal være klappet op.	
Højde _____ cm.